Miele

de - Montageplan für integrierte Geschirrspüler
Bitte beachten Sie diesen Montageplan und lesen Sie unbedingt die Gebrauchsanweisung vor der Aufstellung - Installation - Inbetriebnahme.
Dadurch schützen Sie sich und vermeiden Schäden an Ihrem Gerät.

en - Installation drawings for semi-integrated dishwashers
To avoid the risk of accidents or damage to the dishwasher please observe this installation sheet and read the operating instruction manual supplied with it before it is installed or used for the first time.

fr - Notice de montage pour lave-vaisselle intégrables
Pour votre sécurité et afin d’éviter d’endommager votre appareil, veuillez suivre les indications de cette notice et lire le mode d’emploi avant de monter, d’installer ou de mettre en service votre lave-vaisselle.

nl - Installatietekening voor geïntegreerde afwasautomaten
Bekijk dit montageschema en lees de gebruiksaanwijzing voordat u uw apparaat plaatst, installeert en in gebruik neemt.
Dat is veiliger voor uzelf en u voorkomt daarmee onnodige schade aan uw apparaat.

it - Schema di montaggio per lavastoviglie integrabili
Prima di installare e mettere in funzione la lavastoviglie, leggere assolutamente le istruzioni per l’uso e attenersi a questo schema di montaggio per evitare di farsi male o di danneggiare l‘elettrodomestico.

es - Plano de montaje para lavavajillas integrables
Le agradecemos su confianza y esperamos disfrute de su nuevo aparato.
Para ello es imprescindible, antes de su emplazamiento, instalación y puesta en marcha, tener en cuenta este esquema de montaje y leer las instrucciones de manejo, para evitar daños tanto al usuario, como al aparato.

pt - Plano de montagem para máquina de lavar louça de integrar
Observe este plano de montagem e leia as instruções de utilização antes de instalar, ligar e iniciar o funcionamento com a máquina.
Desta forma não só se protege como evita anomalias no seu aparelho.

el - Σχεδιάγραμμα τοποθέτησης για εντοιχιζόμενα πλυντήρια πιάτων
Λάβετε υπόψη σας αυτό το σχεδιάγραμμα τοποθέτησης και διαβάστε οπωσδήποτε τις οδηγίες χρήσης, πριν από την τοποθέτηση - σύνδεση - αρχική λειτουργία. Έτσι προστατεύετε τον εαυτό σας και αποφεύγετε πιθανές βλάβες στη συσκευή.

no - Monteringsanvisning for integrerte oppvaskmaskiner
Følg denne monteringsanvisningen og les bruksanvisningen før oppstilling – installasjon – igangsetting.
Da beskytter du deg mot person- og materiellskade.

da - Monteringsanvisning til integrerbare opvaskemaskiner
Følg venligst denne monteringsplan, og læs brugsanvisningen inden opstilling, installation og ibrugtagning for at undgå skader på personer og produkt.

fi - Integroitujen astianpesukoneiden asennuskaavio
Noudata tätä asennuskaaviota ja lue ehdottomasti mukana toimitettu käyttöohje ennen astianpesukoneen asennusta, liitäntöjä ja käyttöönottoa.
Näin vältät mahdolliset vahingot ja laitteesi rikkoontumisen.

sv - Monteringsanvisning för integrerade diskmaskiner
Följ monteringsritningen och läs bruksanvisningen innan maskinen ställs upp - installeras - tas i bruk.
Därigenom undviks olyckor och skador på maskinen.

ru - Монтажный чертеж для встраиваемых посудомоечных машин
Пожалуйста, соблюдайте указания этого монтажного чертежа и обязательно прочитайте инструкцию по эксплуатации перед установкой, монтажом и вводом в эксплуатацию машины. Этим Вы защитите себя и предотвратите повреждения Вашей машины.

tr - Ankastre Bulaşık Makinesi Montaj Planı
Bu montaj planini dikkate aliniz ve cihazi kurmadan ve çalistirmadan önce kullanma kilavuzunu mutlaka okuyunuz.

pl - Plan montażowy dla zmywarek zintegrowanych
Proszę przestrzegać niniejszego planu montażowego a przed ustawieniem - instalacją - uruchomieniem bezwzględnie przeczytać instrukcję użytkowania. Dzięki temu można uniknąć zagrożeń i uszkodzeń urządzenia.

cs - Montážní plán pro vestavné myčky nádobí
Prosím, dbejte bezpodmínečně pokynů uvedených v montážních plánech a před umístěním – instalací – uvedením přístroje do provozu si bezpodmínečně pročtěte návod k obsluze.
Tím ochráníte sebe a zabráníte poškození myčky.

hr - Nacrt za montažu integrirane perilice posuđa
Prije postavljanja - ugradnje - prve uporabe obvezno pročitajte upute za uporabu i pridržavajte se nacrta za montažu.
Time ćete zaštititi sebe i izbjeći oštećenja uređaja.

hu - Szerelési terv beépíthető mosogatógép számára látható kezelőpanellel
Kérjük vegye figyelembe ezt a szerelési rajzot és feltétlenül olvassa el a használati utasítást felállítás, beszerelés és üzembe helyezés előtt.
Ezáltal megóvja magát és elkerüli készüléke károsodását.

ro - Plan de instalare pentru maşini de spălat vase integrate
Pentru a evita riscul de accidentare şi avarierea maşinii, vă rugăm să respectaţi acest plan de instalare şi să citiţi Instrucțiunile de utilizare înainte de a instala, pune în funcțiune şi utiliza maşina pentru prima dată.

sk - Montážny plán pre zabudovateľné umývačky riadu
Prosím, riaďte sa bezpečnostnými pokynmi uvedenými v montážnom pláne. Pred umiestnením, inštaláciou a uvedením prístroja do prevádzky si bezpodmienečne prečítajte návod na použitie.
Ochránite tým seba a zároveň zabránite poškodeniu umývačky.

sl - Montažni načrt za vgradni pomivalni stroj
Pred namestitvijo in prvo uporabo pomivalnega stroja morate najprej prebrati priložena navodila za uporabo in tako preprečiti poškodbe ljudi in pomivalnega stroja.

sr - Plan za montažu integrisanih mašina za pranje sudova
Molimo Vas pridržavajte se ovog plana ugradnje i obavezno pročitajte uputstvo za upotrebu pre nego što mašinu postavite - ugradite - pustite u rad.
Na taj način ćete zaštititi sebe i izbeći štete na Vašem uređaju.

et - Integreeritud nõudepesumasina paigaldusskeem
Vaadake paigaldusskeemi ja lugege kindlasti enne seadme ülespanekut, paigaldamist ja kasutuselevõttu kasutusjuhendit. Sellega kaitsete ennast ja väldite seadme kahjustamist.

lt - Integruotos indaplovės montavimo instrukcija
Atkreipkite dėmesį į šį montavimo planą ir prieš statydami, įrengdami ir pradėdami eksploatuoti būtinai perskaitykite naudojimo instrukciją.
Apsisaugosite patys ir nesugadinsite prietaiso.

lv - Integrētu trauku mazgājamo mašīnu uzstādīšanas plāns
Lūdzu, ievērojiet montāžas shēmu un pirms iekārtas uzstādīšanas, pievienošanas un lietošanas noteikti izlasiet lietošanas instrukciju.
Tādējādi jūs pasargāsiet sevi un izvairīsieties no iekārtas sabojāšanas.

Gebrauchsanweisung beachten!
See operating instruction manual!
Lisez le mode d’emploi !
Neem de gebruiksaanwijzing in acht!
Attenersi alle istruzioni d‘uso!
¡Tenga en cuenta las instrucciones de manejo!
Observe o indicado no livro de instruções!
Διαβάστε τις οδηγίες χρήσης!
Følg bruksanvisningen!
Følg venligst brugsanvisningen!
Noudata käyttöohjetta!
Beakta bruksanvisningen!
Соблюдайте указания инструкции по эксплуатации!
Kullanma kilavuzunu dikkate aliniz!
Przestrzegać instrukcji użytkowania!
Dbejte pokynů v návodu k obsluze!
Pridržavajte se uputa za uporabu!
Vegye figyelembe a használati utasítást!
Consultaţi Instrucțiunile de utilizare!
Riaďte sa pokynmi v návode na použitie!
Preberite navodila za uporabo!
Pridržavajte se uputstva za upotrebu!!
Järgige kasutusjuhendit!
Žiūrėkite naudojimosi instrukciją!
Ievērojiet lietošanas instrukciju!

Vor dem Verschieben des Geschirrspülers Füße eindrehen.
Screw the feet in before moving the dishwasher!
Faire entrer les pieds en les vissant avant de déplacer le lave-vaisselle !
Draai de stelvoeten naar binnen voordat u de afwasautomaat verschuift.
Avvitare i piedini prima di muovere la lavastoviglie!
Antes de deslizar el lavavajillas, atornillar las patas.
Antes de deslocar a máquina de lavar louça deve enroscar os pés!
Πριν μετακινήσετε το πλυντήριο πιάτων βιδώστε τα πόδια του.
Før du flytter på oppvaskmaskinen må maskinføttene skrus inn!
Benene skal justeres ind, inden maskinen flyttes!
Kierrä säätöjalat sisään ennen kuin siirrät astianpesukonetta!
Innan diskmaskinen flyttas ska skruvfötterna skruvas in!
Перед перемещением посудомоечной машины необходимо ввернуть ножки!
Bulaşık makinesini yerinden oynatmadan önce vidalı ayakları içeri çeviriniz!
Przed przesunięciem zmywarki wkręcić nóżki!
Před posunutím přístroje zašroubujte nožičky!
Prije pomicanja perilice posuđa zavrnite nožice uređaja!
A mosogatógép elmozdítása előtt csavarja be a lábakat!
Înainte de deplasarea maşinii, înşurubaţi complet picioarele!
Noge privijte pred premikanjem pomivalnega stroja!
Pred posunutím prístroja zaskrutkujte nožičky!
Pre pomeranja mašine za pranje sudova zavrnite nogice!
Enne nõudepesumasina nihutamist keerake jalad sisse.
Prieš pajudinant indaplovę susukite kojeles!
Pirms pārvietošanas ieskrūvējiet iekārtas kājas!

M.-Nr. 10 299 730 / 00

Anschlusswerte beachten!
Check connection data!
Respectez les valeurs de raccordement !
Neem de aansluitwaarden in acht!
Controllare i valori di allacciamento!
¡Aténgase a los valores de conexión!
Observe os valores para a ligação!
Προσοχή στην ισχύ ηλεκτρικής σύνδεσης!
Ta hensyn til tilkoblingsverdiene!
Tilslutningsværdierne skal overholdes!
Tarkista sähköliitäntätiedot!
Beakta anslutningsdata!
Учитывайте параметры подключения!
Baglanti degerlerine dikkat ediniz!
Przestrzegać danych znamionowych!
Dbejte hodnot pro připojení!
Paziti na priključne vrednosti!
Vegye figyelembe a csatlakozási értékeket!
Verificaţi parametrii de conectare la reţeaua electrică (tensiune, putere şi frecvenţă)!
Dodržte hodnoty pre pripojenie!
Provjerite priključne vrijednosti uređaja!
Vodite računa o naponu, opterećenju i frekvenciji!
Järgige tarbimisvõimsust!
Patikrinkite įtampą, galingumą ir dažnį!
Ievērojiet pieslēgto elektrisko slodzi!

Achtung Schnittgefahr!
Warning: Danger of being cut!
Attention ! Risque de blessure par coupure.
Pas op! Snijgevaar!
Attenzione, pericolo di tagliarsi!
¡Atención! Peligro de cortes.
Atenção! Risco de ferimentos por corte.
Προσοχή! Κίνδυνος τραυματισμού!
OBS! Fare for kuttskader!
Advarsel: Risiko for at skære sig!
Varo! Viiltohaavan vaara
Obs! Risk för skärskada!
Осторожно: опасность получения порезов!
Dikkat Kesik Tehlikesi!
Uwaga, niebezpieczeństwo skaleczenia!
Pozor, nebezpečí pořezání!
Opasnost od posjekotina!
Figyelem: vágásveszély!
Atenţie: Pericol de tăiere!
Hrozí riziko porezania!
Pozor: nevarnost ureznin!
Pažnja: opasnost od posekotina!
Tähelepanu, lõikeoht!
Atsargiai: galite įsipjauti!
Uzmanību! Pastāv savainošanās risks!

Beschädigung oder Brandgefahr!
Risk of damage or fire hazard!
Risque de dommages ou d’incendie !
Gevaar voor schade of brand!
Attenzione: pericolo di danneggiamento o di incendio!
¡Daños o riesgo de incendio!
Risco de avarias ou de incêndio!
Κίνδυνος ζημιάς ή φωτιάς!
Fare for skade eller brann!
Risiko for beskadigelse eller brand!
Vahingon tai tulipalon vaara!
Skaderisk eller brandfara!
Опасность повреждений или возгорания!
Hasar veya yangin tehlikesi!
Usterka lub zagrożenie pożarowe!
Nebezpečí poškození nebo požáru!
Opasnost od požara ili oštećenja!
Sérülés -vagy égésveszély!
Pericol de avarie sau de incendiu!
Nebezpečenstvo poškodenia alebo požiaru!
Nevarnost škode ali požara!
Postoji opasnost od oštećenja ili požara!
Kahjustuse või tulekahju oht!
Sugadinimo tikimybė ar ugnies pavojus!
Pastāv bojājumu vai aizdegšanās risks!

Türfedern nach Montage der Frontplatte unbedingt auf beiden Seiten gleichmäßig einstellen!
The door springs must be set equally on both sides after fitting the front panel to the door!
Les ressorts de porte doivent impérativement être réglés de la même façon des deux côtés après le montage de la plaque d‘habillage !
Het is beslist noodzakelijk dat u de deurveren na de montage van het frontpaneel aan beide kanten gelijkmatig instelt.
Dopo aver montato il pannello frontale, regolare assolutamente le molle dello sportello su entrambi i lati affinché siano uguali!
¡Después del montaje del aparato, ajustar equilibradamente los muelles de la puerta a ambos lados!
Após montagem do painel frontal, regular as molas da porta uniformemente de ambos os lados!
Μετά την τοποθέτηση της διακοσμητικής πόρτας, ρυθμίζετε οπωσδήποτε τα ελατήρια πόρτας ομοιόμορφα και από τις δύο πλευρές της.
Etter at frontplaten er montert, må dørfjærene innstilles likt på begge sider!
Dørfjedrene skal ubetinget justeres ens i begge sider efter montering af frontpladen!
Muista ehdottomasti säätää luukun jousitus tasaiseksi kummaltakin puolelta kalusteoven/peitelevyn asentamisen jälkeen!
Justera ovillkorligen luckans fjädrar lika på båda sidorna när du har monterat frontplattan.
После монтажа фронтальной панели необходимо отрегулировать дверные пружины симметрично с обеих сторон!
Ön kapak takıldıktan sonra kapak yayları her iki tarafta da mutlaka eşit ayarlanmalıdır!
Po zamontowaniu panelu frontowego koniecznie należy równomiernie ustawić sprężyny drzwiczek po obu stronach!
Po montáži čelních dvířek bezpodmínečně nastavit rovnoměrně dveřní pružiny!
Nakon montaže prednje ploče, opruge vrata moraju biti ravnomjerno podešene na obje strane!
Az ajtórugót az előlap felszerelése után feltétlenül állítsa be mindkét oldalon!
Arcurile uşii trebuie reglate în mod egal pe ambele părţi după montarea panoului frontal al uşii!
Po montáži čelných dvierok bezpodmienečne nastavte rovnomerne dverné pružiny!
Na obeh straneh uravnajte tečaj vrat!
Nakon montaže prednje ploče neophodno je ravnomerno podesiti šarke vrata sa obe strane!
Pärast esipaneeli paigaldamist tuleb kindlasti mõlemal küljel ukse vedrusid reguleerida!
Pritvirtinus plokštę prie durų, tolygiai sureguliuokite durų spyruokles abiejuose pusėse!
Pēc priekšējās virsmas montāžas durvju atsperēm abās pusēs jābūt noregulētām vienādi.

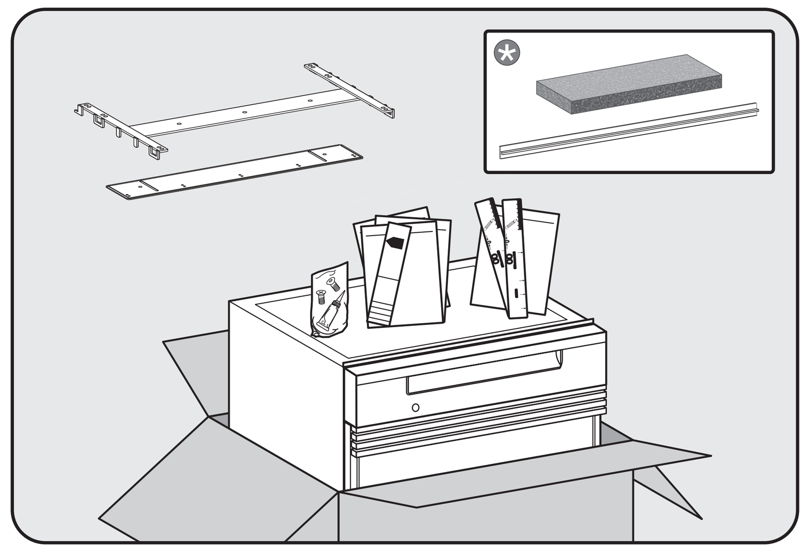

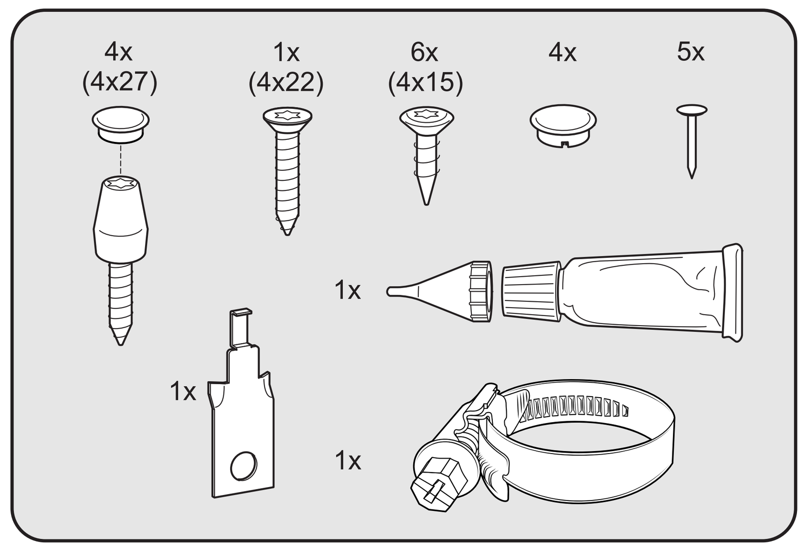

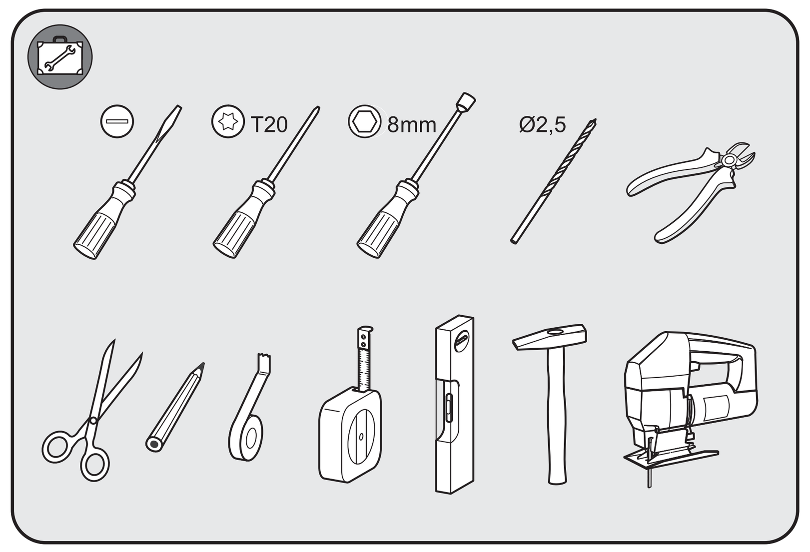

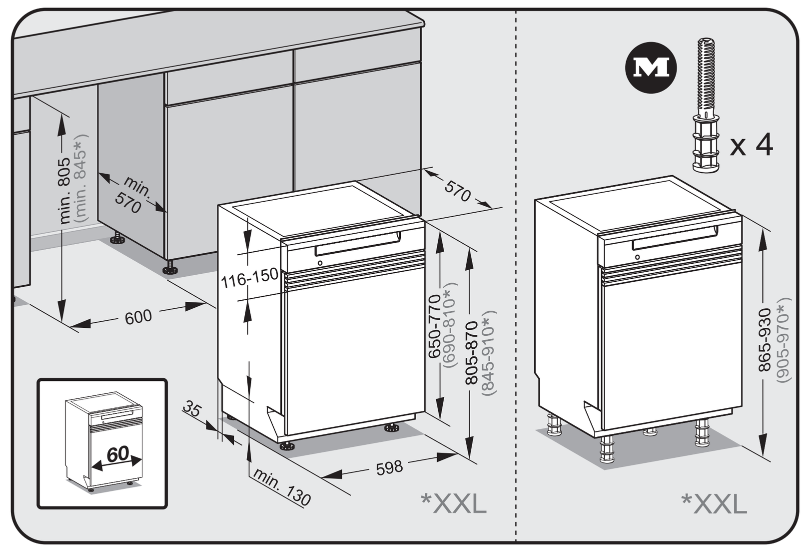

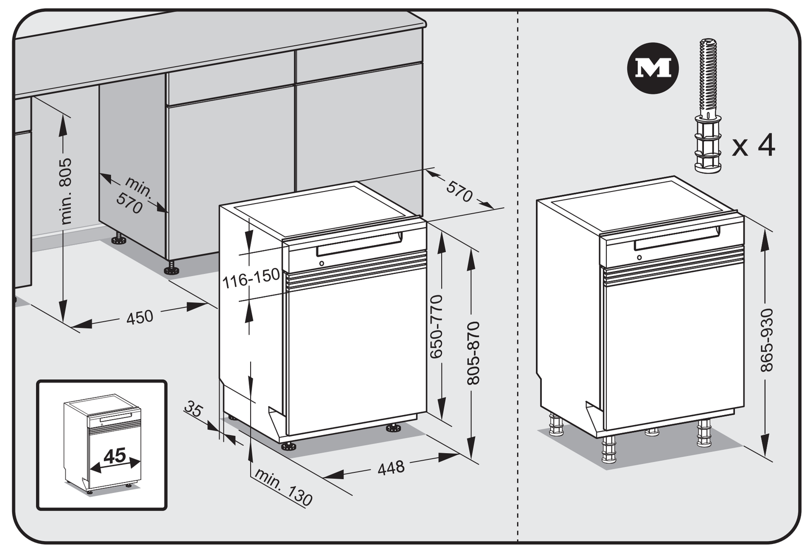

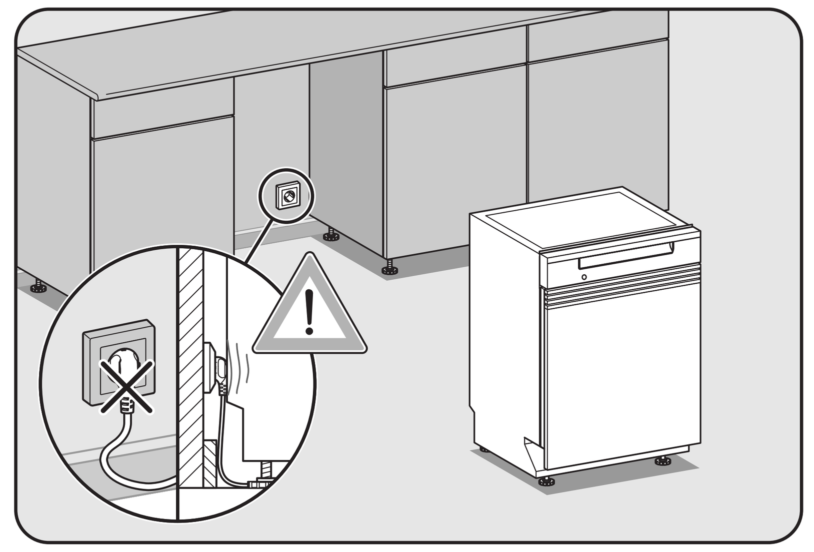

Je nach Modell beiliegendes Montagezubehör.
Fittings supplied depend on model.
Accessoires fournis selon modèle.
Voor het desbetreffende model meegeleverde benodigde onderdelen.
Accessori di montaggio in dotazione, a seconda del modello.
Según el modelo, accesorios de montaje suministrados.
De acordo com o modelo, acessórios de montagem fornecidos junto.
Συνοδευτικά εξαρτήματα τοποθέτησης ανάλογα με το μοντέλο.
Vedlagt monteringstilbehør, avhengig av modell.
Medfølgende monteringstilbehør afhængig af model.
Mukana toimitetut asennustarvikkeet (mallin mukaan).
Medföljande monteringstillbehör beroende på modell.
Монтажная принадлежность в комплекте поставки, в зависимости от модели.
Modele göre verilen montaj parçaları.
Wyposażenie montażowe dołączone w zależności od modelu.
Priložené montážne príslušenstvo v závislosti od modelu.
Dle modelu přiložený montážní materiál.
Modelltől függően mellékelt szerelési tartozék.
Priloženi pribor za montažu ovisi o modelu.
Accesorii de montaj incluse în funcție de model.
Priložena oprema za montažo, odvisna od modela.
Isporučeni pribor za montažu, zavisno od modela.
Sõltuvalt mudelist kaasas olevad paigaldustarvikud.
Atsižvelgiant į modelį pridėtos montavimo detalės.
Komplektācijā iekļautie montāžas piederumi atkarībā no modeļa.

Je nach Modell benötigtes Werkzeug.
Tools required depend on model.
Matériaux requis selon modèle.
Voor het desbetreffende model benodigd gereedschap.
Utensili necessari, a seconda del modello.
Según el modelo, herramienta necesaria.
De acordo com o modelo, ferramentas necessárias.
Απαραίτητα εργαλεία ανάλογα με το μοντέλο.
Nødvendig verktøy, avhengig av modell.
Nødvendigt værktøj afhængig af model.
Tarvittavat työkalut (mallin mukaan).
Verktyg som behövs beroende på modell.
Необходимый инструмент, в зависимости от модели.
Modele göre gerekli aletler.
Narzędzia wymagane w zależności od modelu.
Dle modelu potřebné nářadí.
Potreban alat ovisi o modelu.
Modelltől függően szükséges szerszám.
Potrebné náradie v závislosti od modelu.
Instrumente necesare în funcție de model.
Potrebno orodje, odvisno od modela.
Potreban alat, zavisno od modela.
Sõltuvalt mudelist vajaminevad tööriistad.
Atsižvelgiant į modelį pridėti montavimo įrankiai.
Nepieciešamie darbarīki atkarībā no modeļa.

Nachkaufbares Zubehör
Optional accessories
Accessoires en option
Na te bestellen accessoire
Accessorio su richiesta
Accesorio especial
Acessório que pode adquirir
Αγορά πρόσθετου εξαρτήματος
Ekstrautstyr
Ekstra tilbehør
Erikseen ostettava lisävaruste
Extra tillbehör
Дополнительно приобретаемая принадлежность
sonradan alınabilen aksesuar
Wyposażenie dodatkowe
Příslušenství k dokoupení
Dodatni pribor
Vásárolható tartozék
Príslušenstvo na dokúpenie
Opcioni pribor
Pribor koji možete naknadno kupiti
Accesoriu opțional
Juurdeostetavad tarvikud
Pasirinktiniai priedai
Papildpiederumi

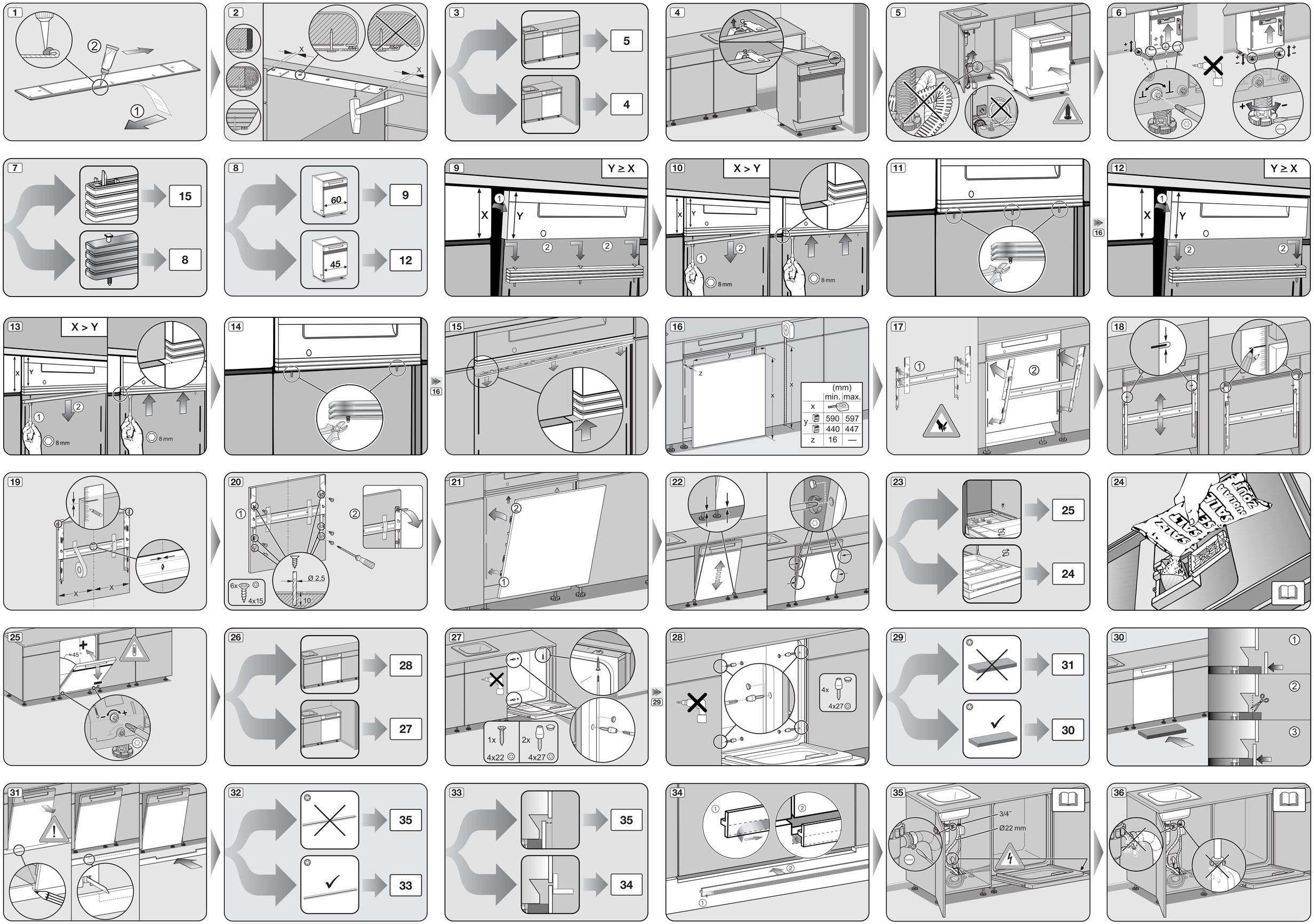
1
2
1
2
X
X
3
5
4
4
5
6
7
15
8
8
60
9
45
12
9
Y ≥ X
X
Y
2
2
10
X > Y
X
Y
1
2
8 mm
8 mm
11
16
12
Y ≥ X
X
Y
1
2
2
13
X > Y
X
Y
1
2
8 mm
8 mm
14
15
16
16
y
z
x
(mm)
min. max.
x
y 590 597
440 447
z 16 —
17
1
2
18
19
1
1
X
X
20
1
2
6x
4x15
Ø 2,5
10
21
2
1
22
23
25
24
24
25
≈45°
+
–
+
CLICK
26
28
27
27
28
1x
4x22
2x
4x27
29
29
4x
4x27
30
31
30
1
2
3
31
32
35
33
33
35
34
34
1
2
2
1
35
3/4"
Ø22 mm
36

3015